HUIS & HAARD
haarden & kachels

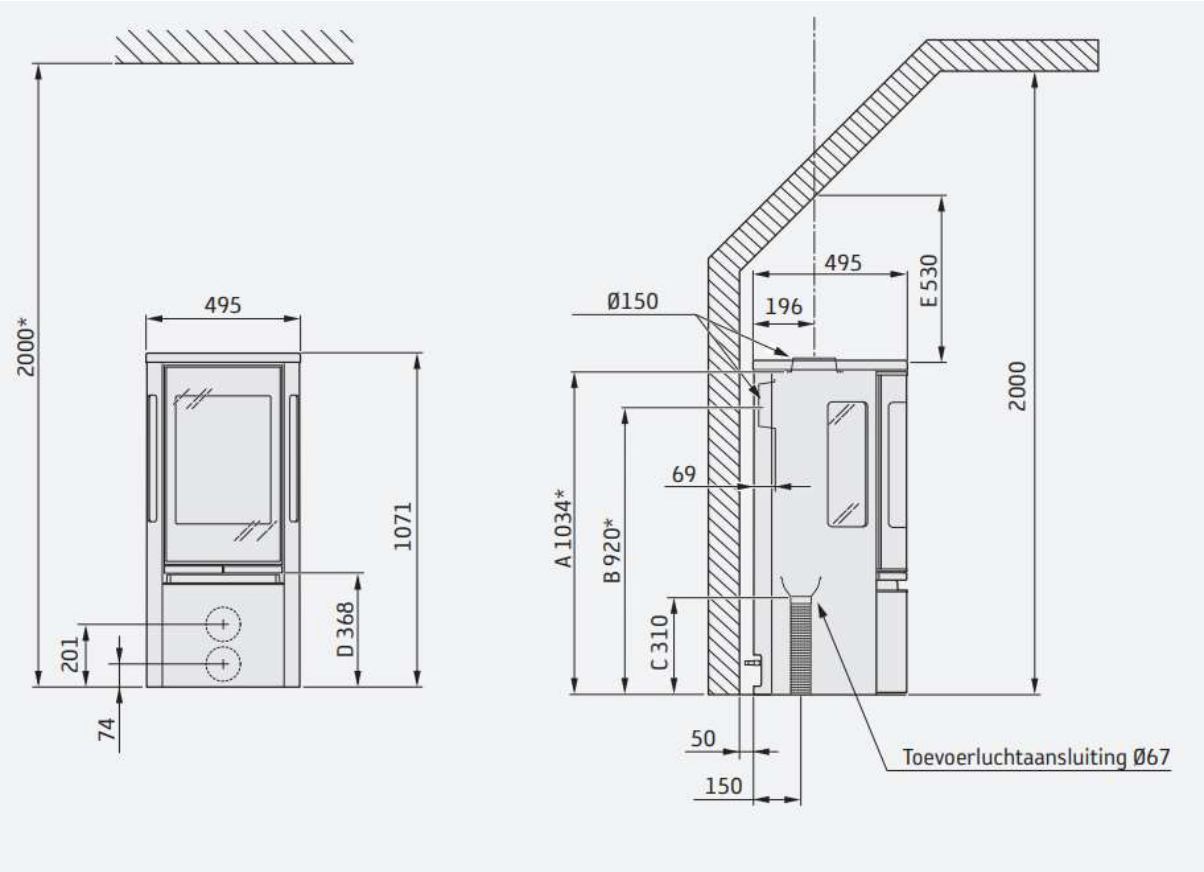

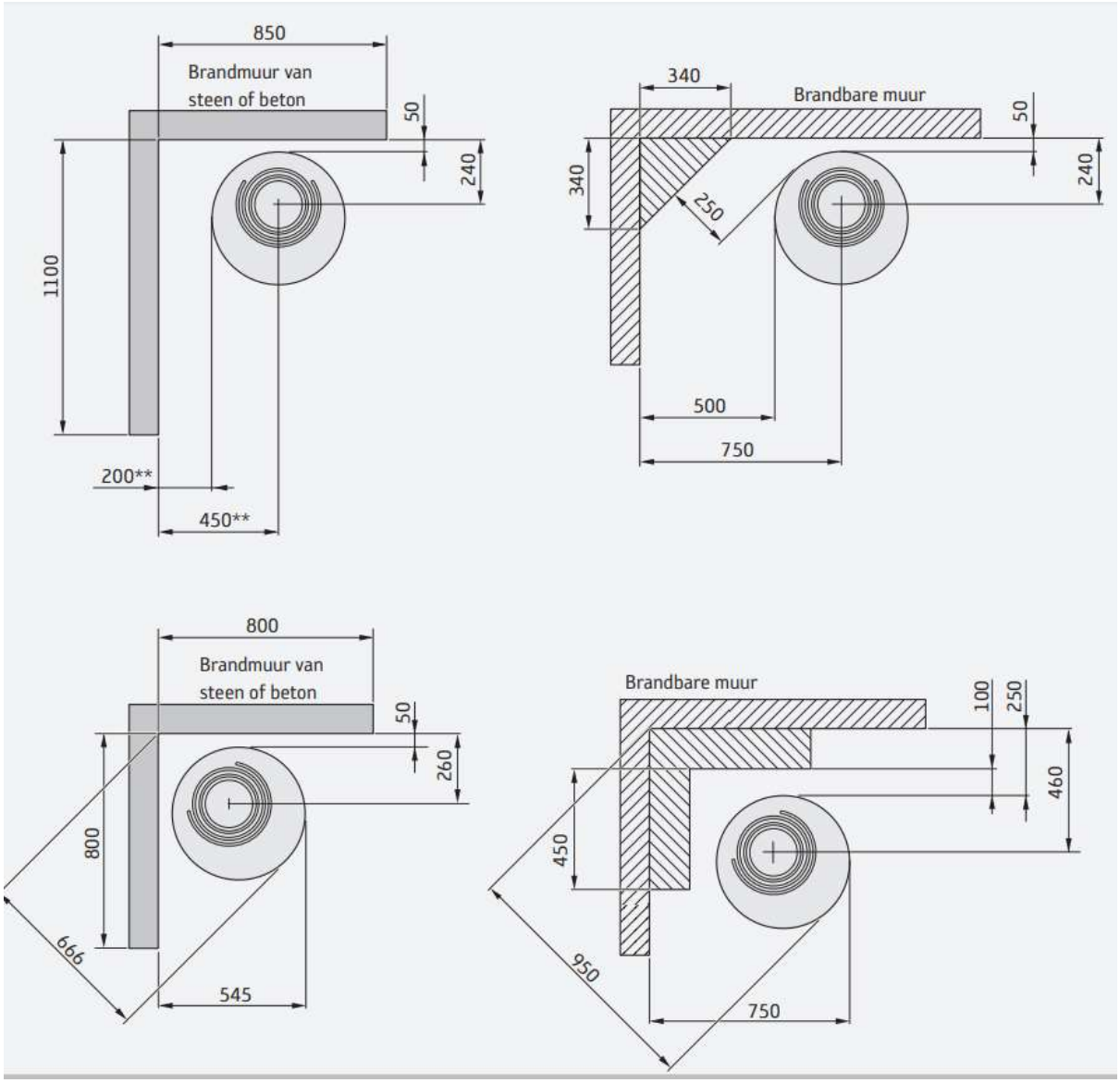
850
Brandmuur van
steen of beton
50
240
1100
200**
450**
340
Brandbare muur
50
240
340
250
500
750
800
Brandmuur van
steen of beton
50
260
800
666
545
Brandbare muur
100
250
460
450
950
750